T.I.S АРМАТУРА

Art. A340 TIS

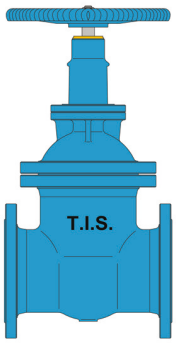

ЗАДВИЖКА КЛИНОВАЯ ФЛАНЦЕВАЯ С МЕТАЛЛИЧЕСКИМ КЛИНОМ СТАЛЬНОЛИТАЯ С НЕВЫДВИЖНЫМ СТЕРЖНЕМ PN40

ПРИМЕНЕНИЕ:
Вода, газ, нефть и т. д.

СТАНДАРТНОЕ ИСПОЛНЕНИЕ:	DIN 3356
ВНЕШНИЙ ВИД:	EN 558-1 Serie26
ФЛАНЦЫ S:	EN 1092-1
ПРОТЕСТИРОВАНО:	EN 12266
РАБОЧАЯ ТЕМПЕРАТУРА:	-29°C +425°C

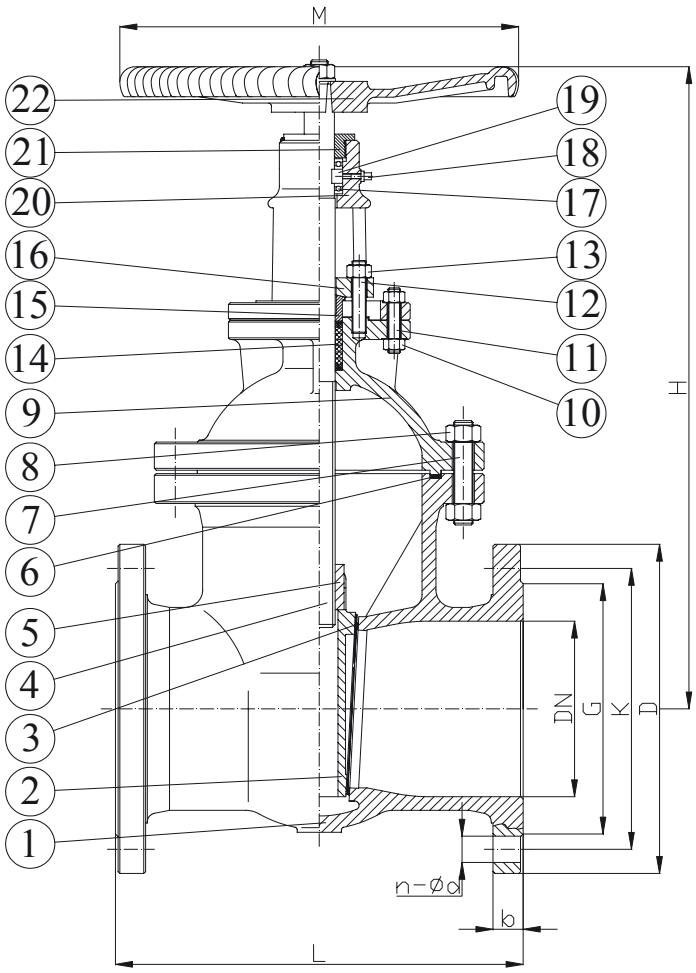

	ДЕТАЛЬ	МАТЕРИАЛ
1	КОРПУС	ASTM A216 WCB
2	ДИСК	ASTM A216 WCB
3	ОСНОВА	НЕРЖ. СТАЛЬ 13Cr
4	ШТОК	НЕРЖ. СТАЛЬ AISI 420
5	ШТОКОВАЯ ГАЙКА	АЛЮМИНИЕВАЯ БРОНЗА
6	САЛЬНИК	НЕРЖ. СТАЛЬ AISI 304 +ГРАФИТ
7	БОЛТ	ASTM A193 B7
8		ASTM A194 2H
9	КОЛПАК	ASTM A216 WCB
10	БОЛТ	ASTM A193 B7
11	ГАЙКА	ASTM A194 2H
12	БОЛТ	ASTM A193 B7
13	ГАЙКА	ASTM A194 2H
14	САЛЬНИК	ГРАФИТ
15	САЛЬНИК	ASTM A182 F6a
16	КОРОБКА САЛЬНИКА	ASTM A216 WCB
17	ПОДШИПНИК	—
18	ПРОБКА	ЛАТУНЬ
19	ОБЖИМНОЕ КОЛЬЦО	ASTM A276
20	ХОМУТ	ASTM A216 WCB
21	УПЛОТНЕНИЕ	ASTM A1035
22	ШТУРВАЛ	ASTM A536

DN	G	K	D	L	H	M	n-ød	b	W (kg)
200	285	320	375	550	744	450	12-30	34	205
250	345	385	450	650	864	500	12-33	38	328
300	410	450	515	750	948	550	16-33	42	455

АНТИКОРОЗИЙНАЯ ЗАЩИТА:
Все чугунные поверхности покрыты эпоксидной смолой небесно-голубого цвета, толщиной минимум 250µm.