IGE Sp. z.o.o,
58-250 Pieszyce,
ul. Sienkiewicza 2,
tel.: 74 83 65 701,
fax: 74 83 65 207,
fax: 74 83 66 912,
email: ige@eta.pl
www.ige.net.pl

Муфта ремонтная “DUEPI” DN15-DN50

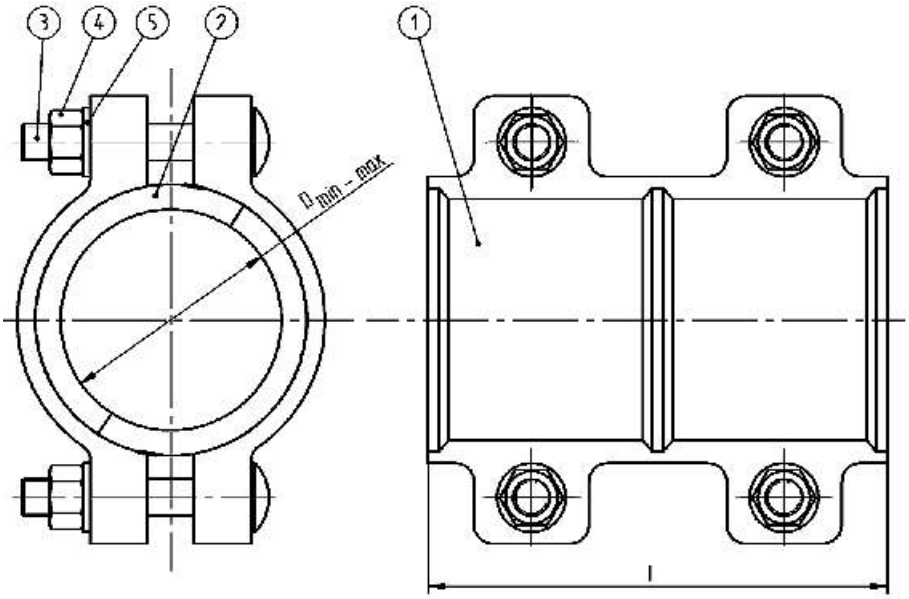

НАЗНАЧЕНИЕ:

- Для стальных труб на трубопроводах.

МАТЕРИАЛЫ:

- 1 - корпус - сфероидальный чугун защищённый эпоксидной порошковой краской,
- 2 - прокладка - резина EPDM или NBR,
- 3-5 - оцинкованная сталь,
  - вариант: болты и гайки – нержавеющая сталь.

Продукт обладает сертификатом Польского гигиенического института допускающим контакт с питьевой водой.

DN	Диаметр [mm] $D_{мин.}$ - $D_{макс.}$	Масса [kg]	Каличество болтов	Длина L [mm]	Индекс
15	20 - 23	2,00	4xM12	120	
20	25 - 28	2,30	4xM12	120	
25	31 - 35	2,60	4xM12	120	
32	41 - 45	3,00	4xM12	135	
40	48 - 52	3,50	4xM12	140	
50	57 - 61	3,60	4xM12	140	